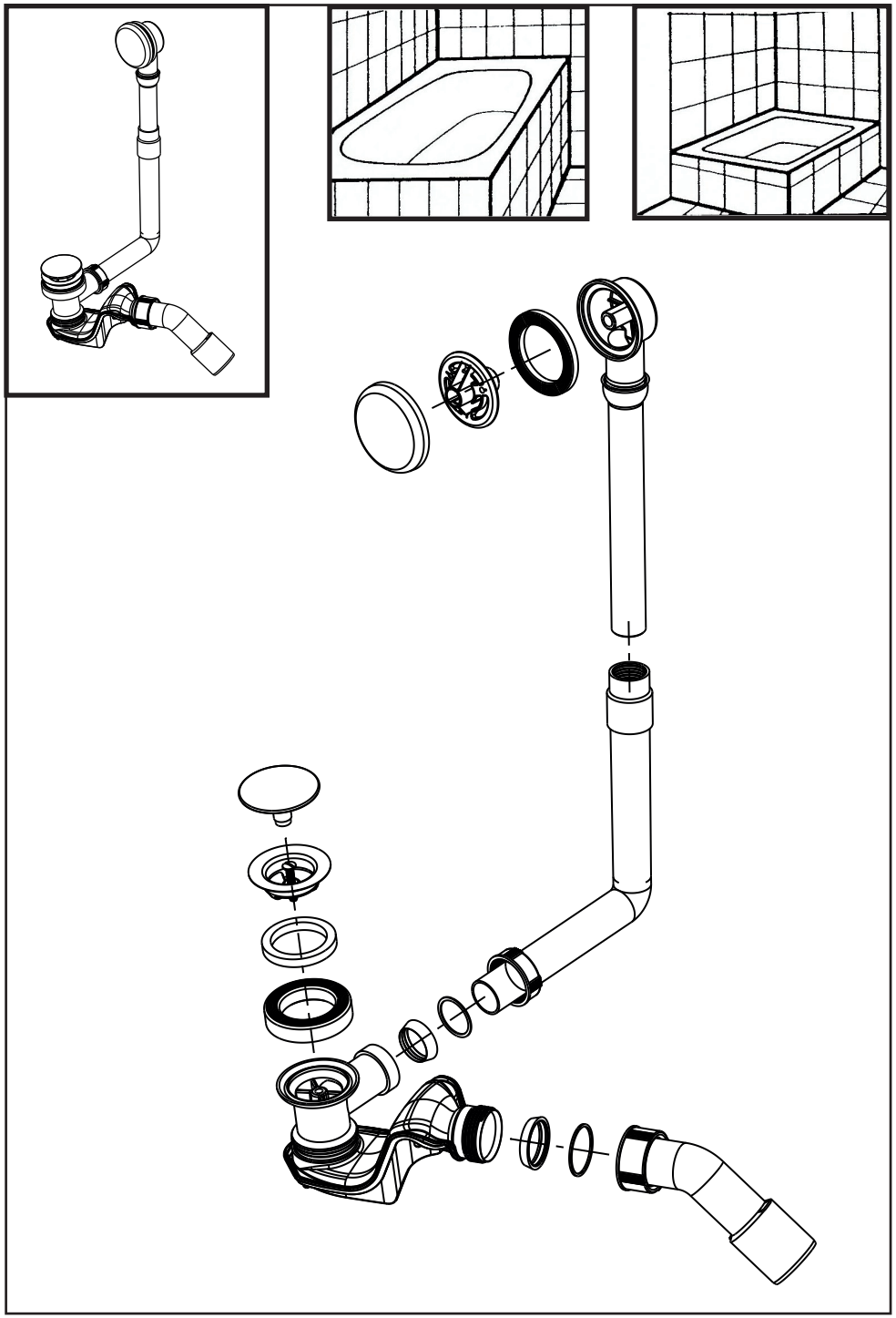

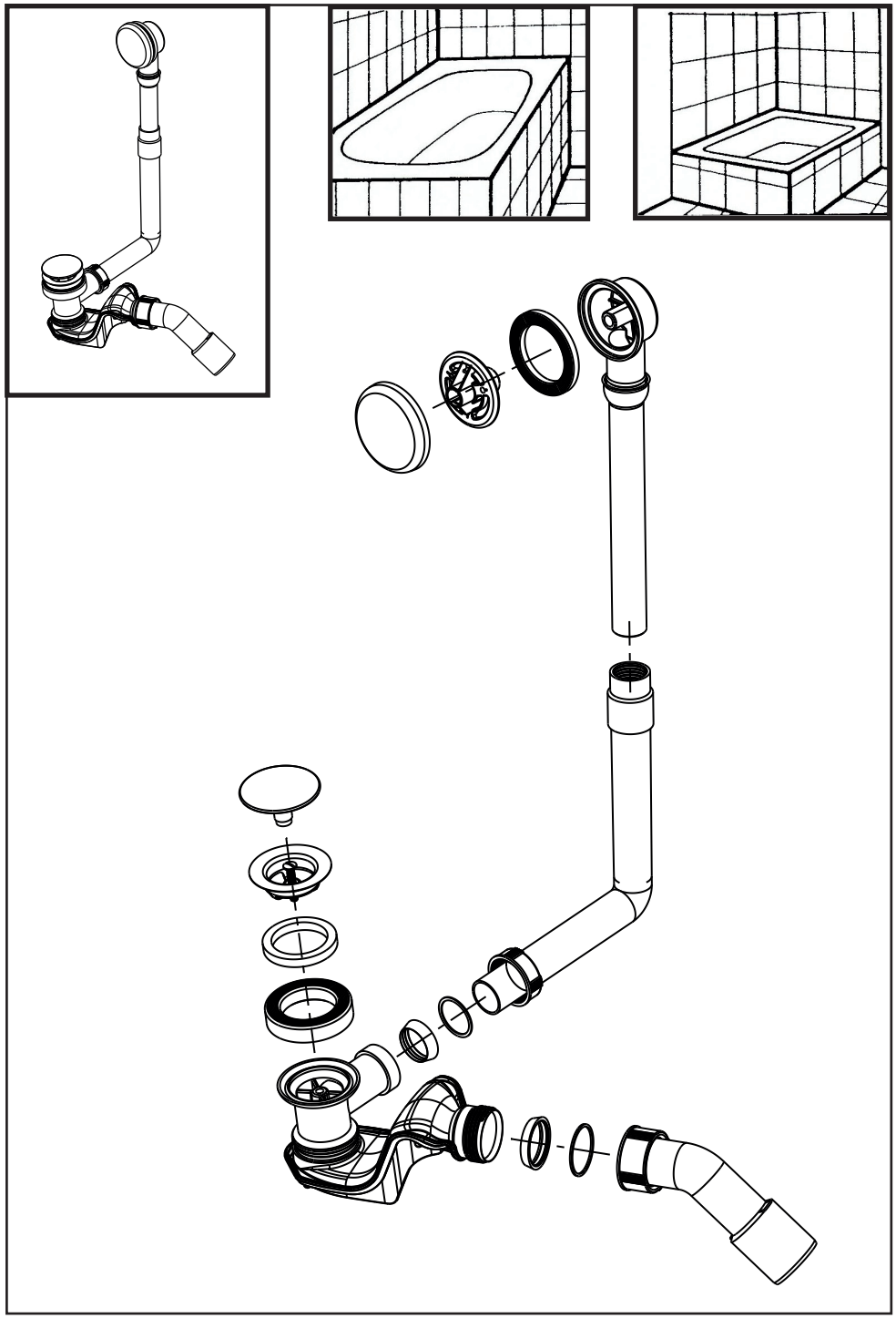

PM 191 02 0000 Version:03122018 03.12.2018

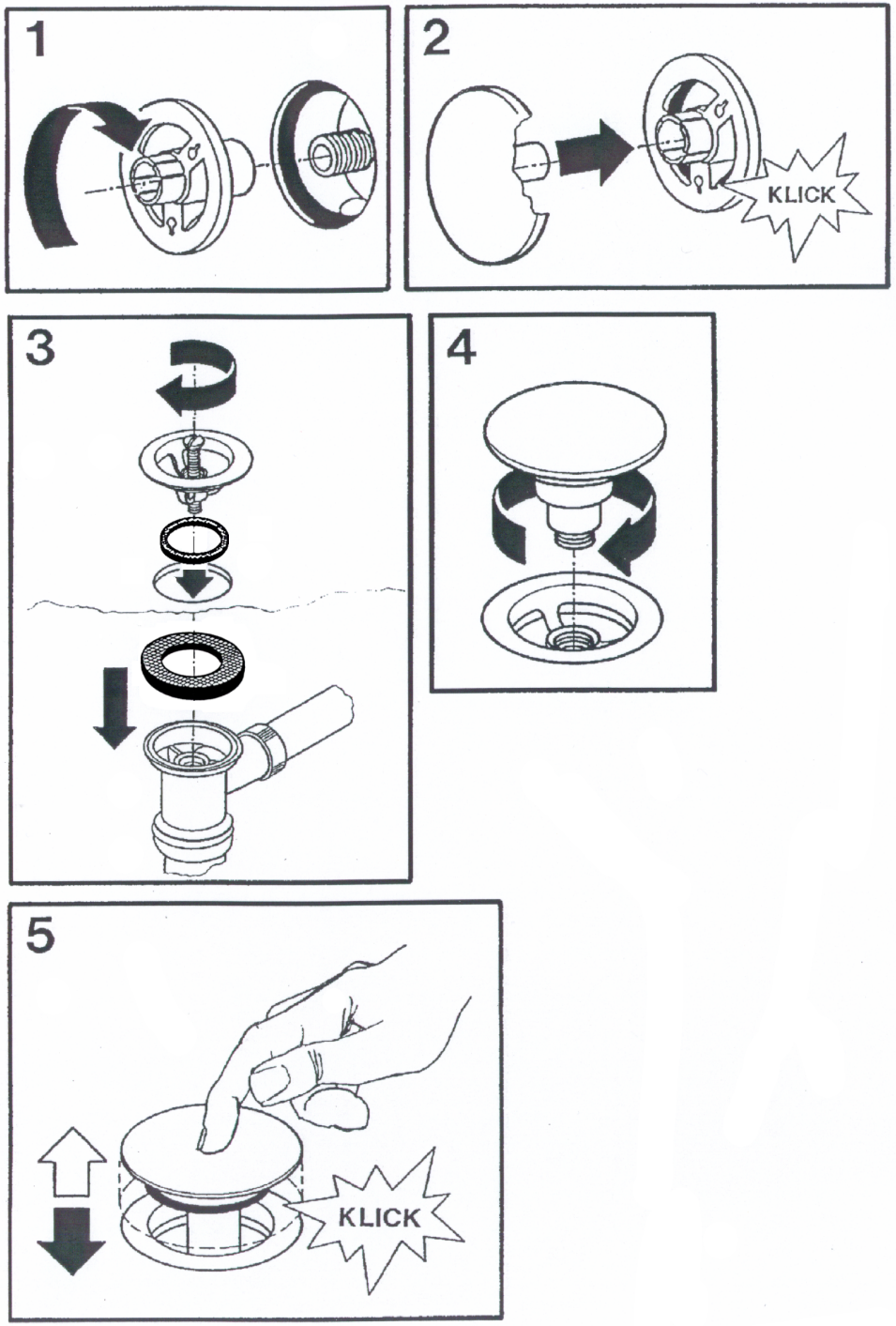
1
2
KLICK
3
4
5
KLICK

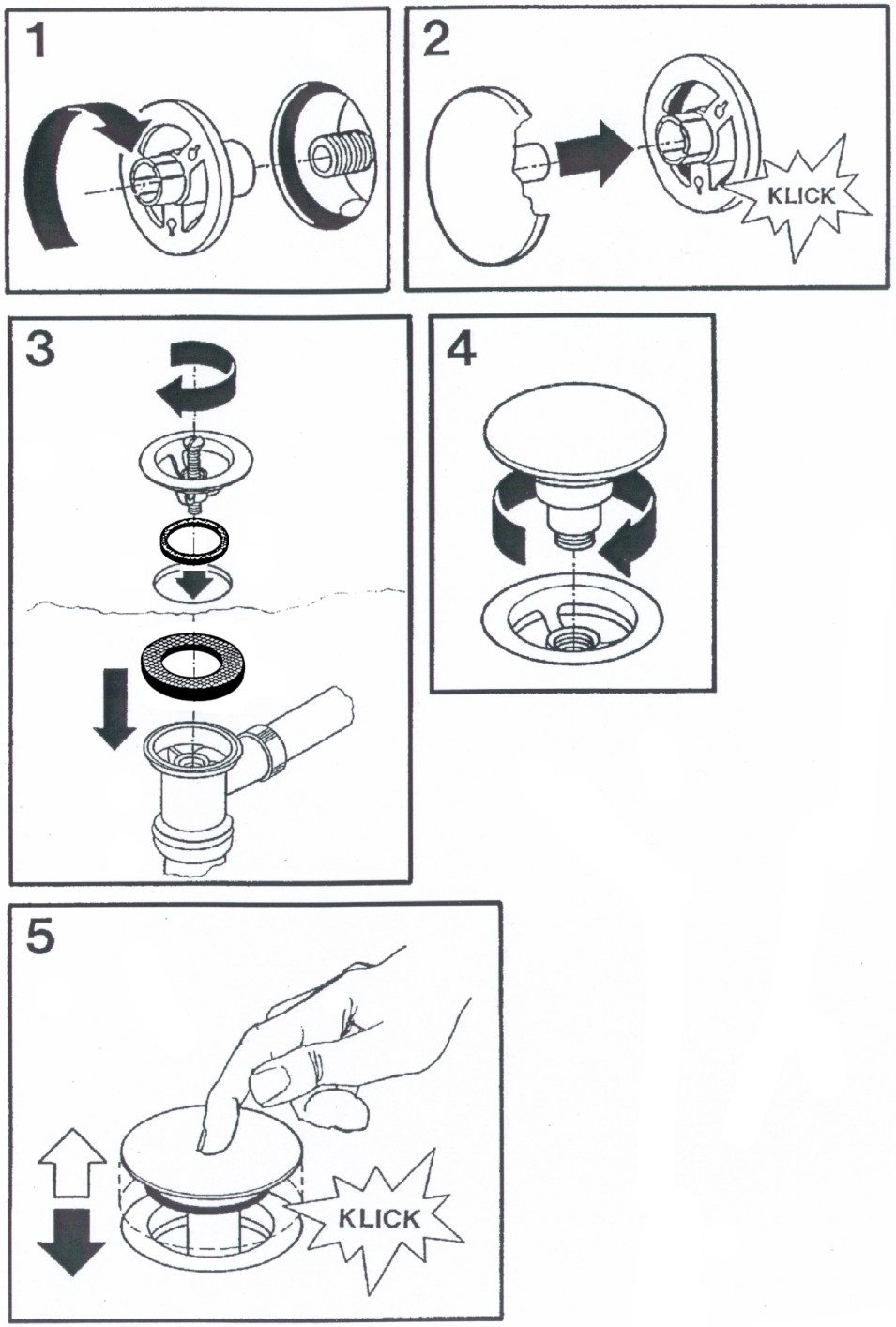
1
2
KLICK
3
4
5
KLICK